**FR** **Kit échangeur à plaques**
**=> Chaudières 200 - 250 kW**

**DE** **Satz Plattenwärmetauscher**
**=> Heizkessel 200 - 250 kW**

**EN** **Kit Plate heat exchanger**
**=> 200 - 250 kW boilers**

**CS** **Sada Kondenzátor (deskový výměník)**
**=> kotle 200 - 250 kW**

**ES** **Kit Intercambiador de placas**
**=> calderas 200 - 250 kW**

**PT** **Kit Permutador de placas**
**=> caldeiras 200 - 250 kW**

**PL** **Zestaw Wymiennik plytowy**
**=> kotły 200 - 250kW**

**HU** **Lemezes hőcserélő**
**=> 200 - 250kW kazánok**

**RU** **Набор Пластинчатый**
**теплообменник=>Котлы 200 - 250kW**

**BG** **Кит Пластинчат топлообменник**
**=> котел 200 - 250kW**

**SK** **Kondenzátor (doskový výmenník)**
**=>kotli 200 - 250kW**

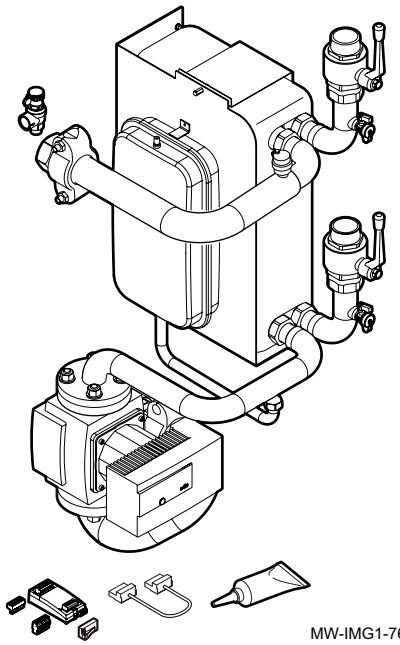

MW-IMG1-7691220-01

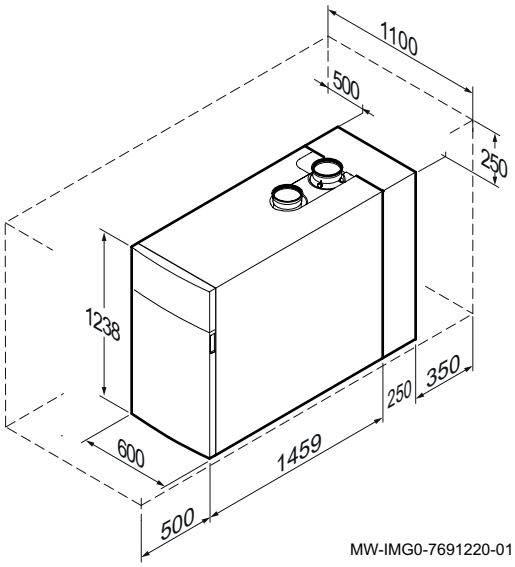


MW-IMG0-7691220-01

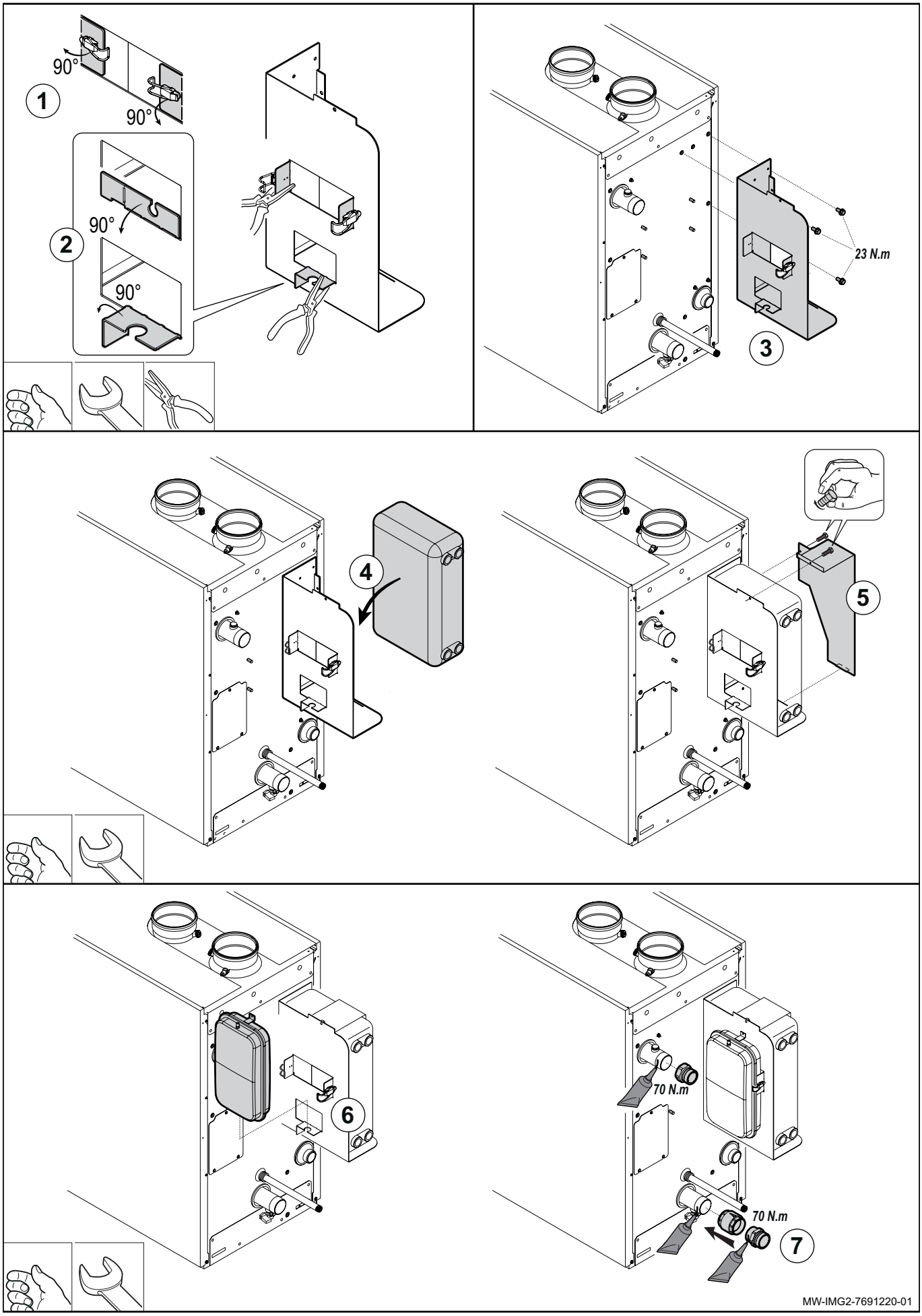
90°
1
90°
90°
2
90°
23 N.m
3
4
5
6
70 N.m
70 N.m
7
MW-IMG2-7691220-01

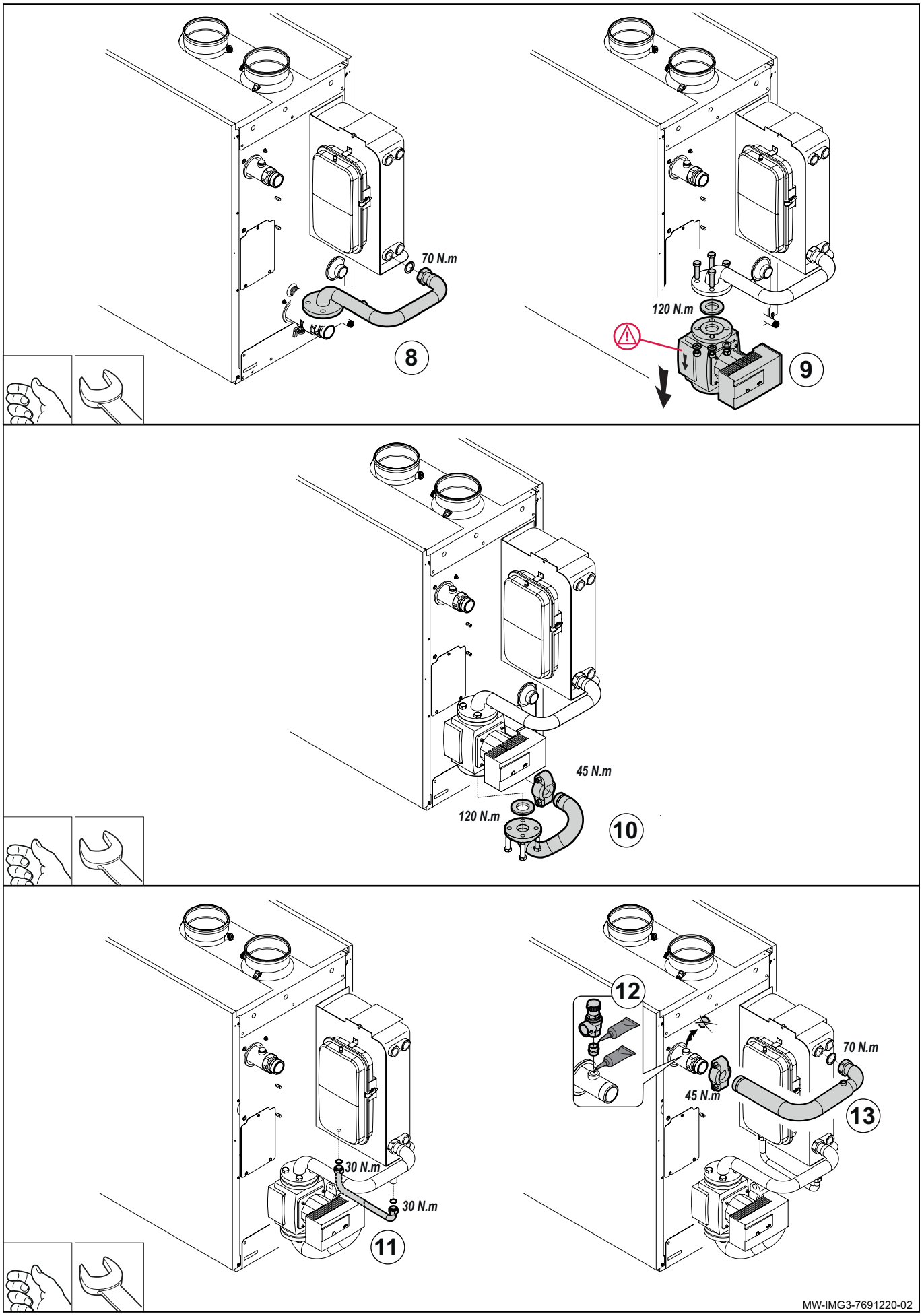
70 N.m
8
120 N.m
9
45 N.m
120 N.m
10
30 N.m
30 N.m
11
12
70 N.m
45 N.m
13
MW-IMG3-7691220-02

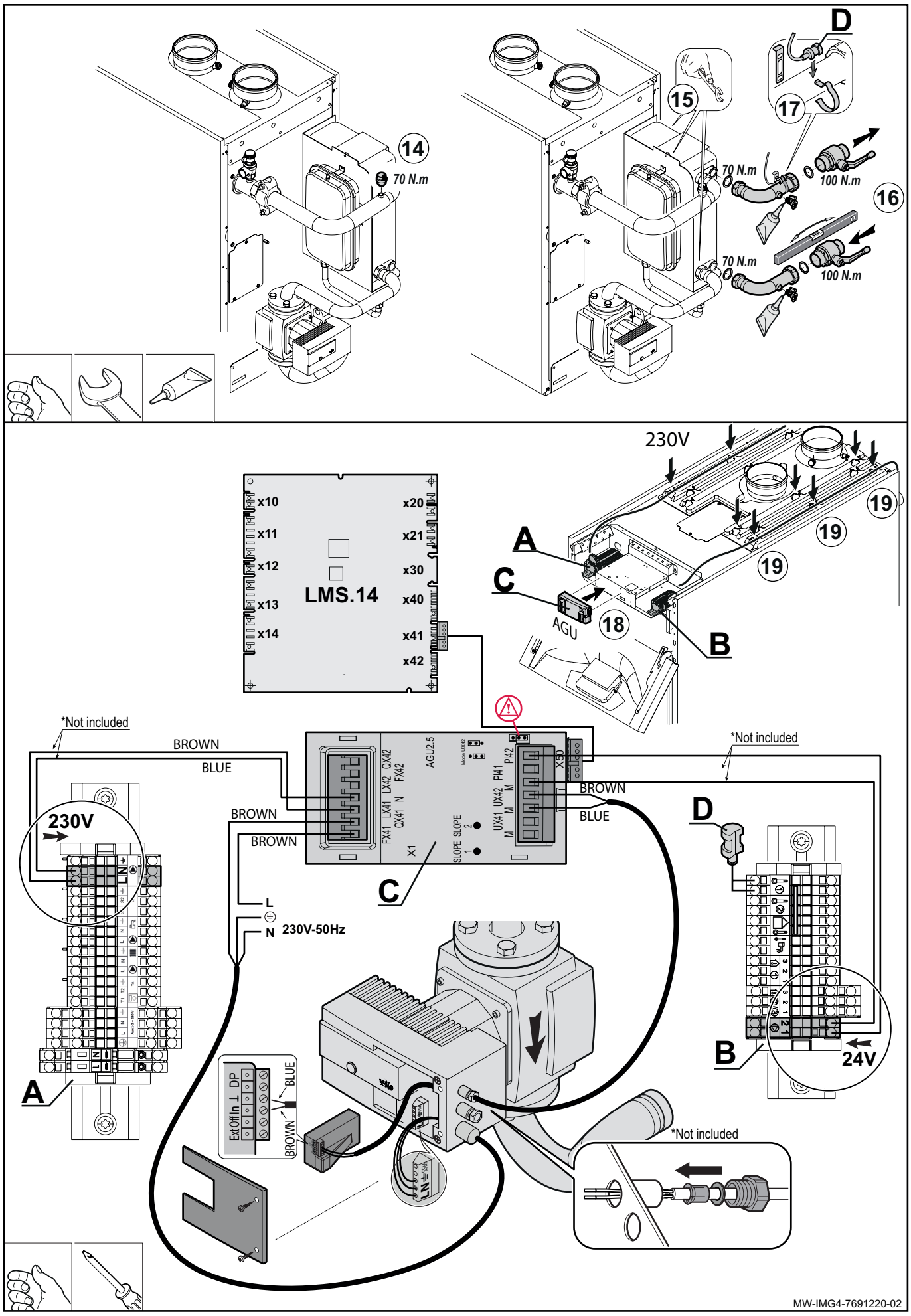
14
70 N.m
15
17
D
70 N.m
100 N.m
16
70 N.m
100 N.m
230V
19
19
19
A
C
AGU
18
B
LMS.14
x10
x11
x12
x13
x14
x20
x21
x30
x40
x41
x42
*Not included
BROWN
BLUE
230V
BROWN
BROWN
AGU2.5
FX41 LX41 LX42 QX42
QX41 N FX42
X1
SLOPE SLOPE
UX41 UX42 PI41 PI42
M M M
X60
BROWN
BLUE
*Not included
D
C
L
N
230V-50Hz
A
B
24V
Ext Off In ⊥ DP
BLUE
BROWN
*Not included
MW-IMG4-7691220-02

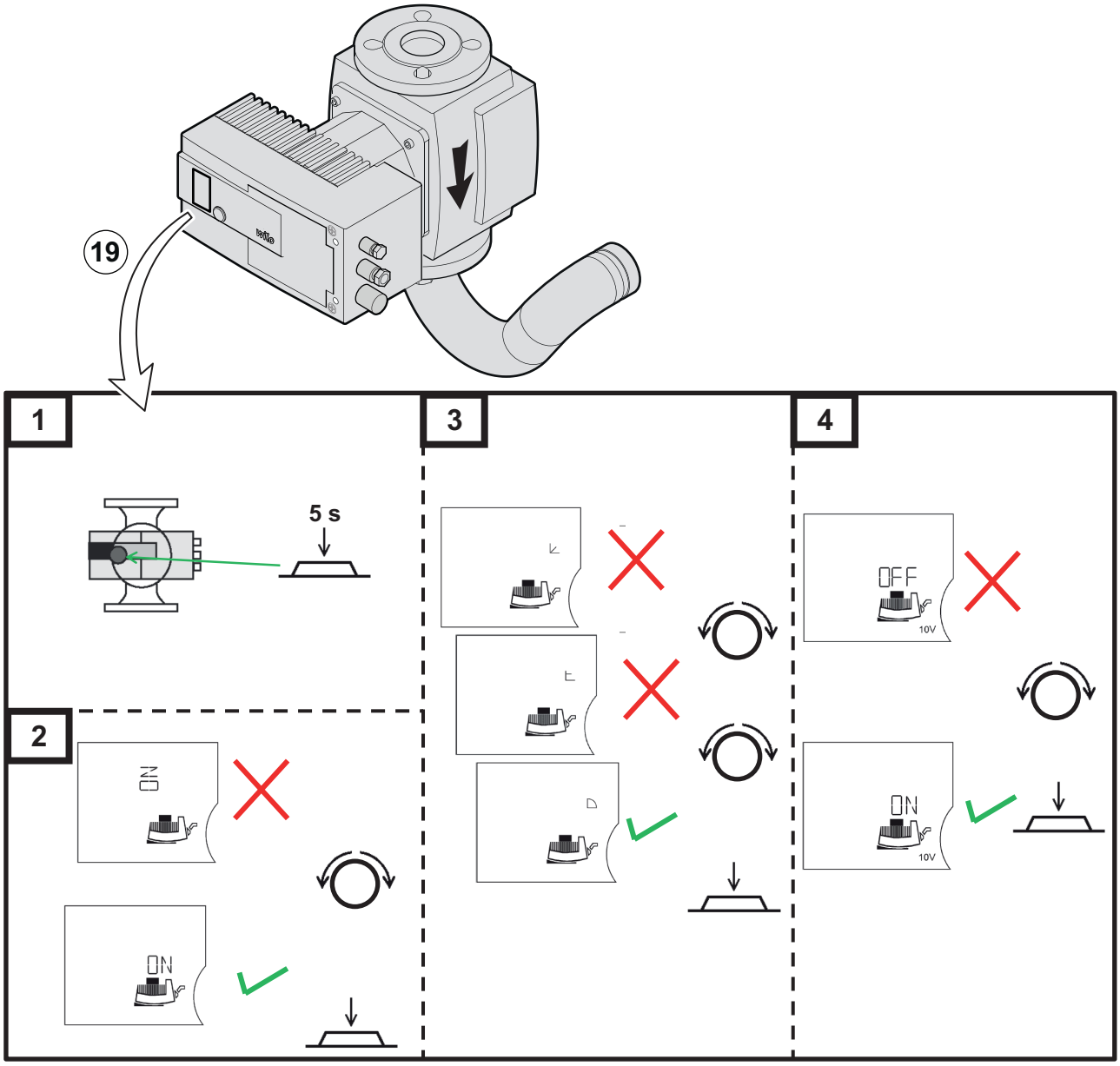


MW-IMG5-7691220-01

# Pièces de rechange
# Spare parts
# Peças de reposição
# Tartalék alkatrészek
# Náhradní díly
# Ersatzteile
# Piezas de recambio
# Запасні частини
# Запасные части

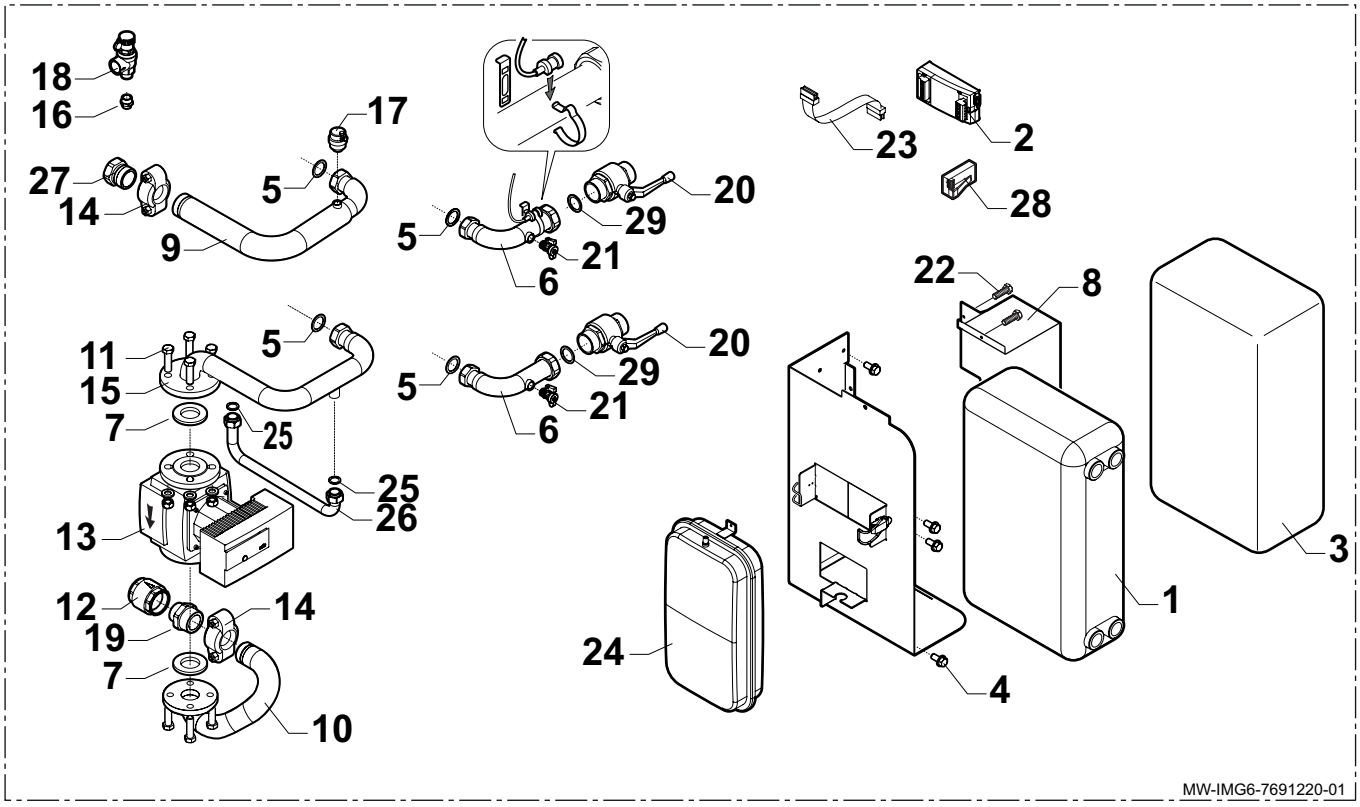

| | | FR | DE |
|---|---|---|---|
| 01 | 7683300 | Echangeur Plaques | Plattenwärmetauscher |
| 02 | 7668919 | Module PMW_0/10v | PMW_0/10v Modul |
| 03 | 7681934 | Isolation Echangeur à Plaque | Plattenwärmetauscher-Isolierung |
| 04 | S56987 | Vis H à Embase Crantee, M6-16 Zn (X10) | H-Schraube mit Riffelung, M6-16 Zn (X10) |
| 05 | 95013064 | Joint Vert 44x32x2 | Grüne Dichtung 44x32x2 |
| 06 | 7682411 | Tube Echangeur Plaque | Plattenwärmetauscherrohr |
| 07 | 7682779 | Joint DN40 92x49x2 | DN40 92x49x2 Dichtung |
| 08 | 7683784 | Tole de Maintien D'échangeur | Befestigungsblech Wärmetauscher |
| 09 | 7682459 | Tube Depart | Vorlaufrohr |
| 10 | 7672397 | Tube Circulateur/Retour | Rücklauf-/Umwälzpumpenrohr |
| 11 | 95400650 | Vis H M16x60 8.8 Zn6 | H-Schraube, M16x60 8,8 Zn6 |
| 12 | 7672220 | Clapet Anti-retour G2" | Rückschlagklappe G2" |
| 13 | 7660338 | Circulateur 'Stratos 40/1-12 Pn6/10' | Umwälzpumpe 'Stratos 40/1-12 Pn6/10' |
| 14 | 7672549 | Victaulic Type 177n 2" | Victaulic Typ 177n 2" |
| 15 | 7682462 | Tube Retour | Rücklaufrohr |
| 16 | 94950136 | Mamelon G1/2" | G1/2" Nippel |
| 17 | 565273 | Purgeur G3/8 | Entlüfter G3/8 |
| 18 | 7684864 | Soupape de Securite 6bar 281kw | Sicherheitsventil 6-bar 281 kW |
| 19 | 7672425 | Raccord 2"/R2" | Anschlussstutzen 2"/R2" |
| 20 | 7680246 | Vanne Spherique G2 M | Kugelventil G2 M |
| 21 | 94902073 | Robinet de Vidange 1/2" | Ablassventil 1/2" |
| 22 | 95610085 | Vis H M8 8x18 | Schraube, H M8 8x18 |
| 23 | 7100386 | Faisceau HMI | HMI-Kabelbaum |
| 24 | SX3616830 | Vase Expansion 10L. G3/4m | 10L Ausdehnungsgefäß G3/4m |
| 25 | 95013060 | Joint Vert 24x17x2 | Grüne Dichtung 24x17x2 |
| 26 | 7702759 | Tube Vase Expansion | Rohr für Ausdehnungsgefäß |
| 27 | 7672834 | Raccord 2"/ Rp2" | Anschlussstutzen 2"/ Rp2" |
| 28 | 7613421 | Platine Wilo If 0-10v | Wilo-Platte If 0-10v |
| 29 | 95013065 | Joint Fibre D.56x42x2 | D.56x42x2 Faserdichtung |

| | | EN | CS |
|---|---|---|---|
| 01 | 7683300 | Plate exchanger | Deskový výměník |
| 02 | 7668919 | PMW_0/10v module | Modul PMW_0/10v |
| 03 | 7681934 | Plate exchanger insulation | Izolace deskového výměníku |
| 04 | S56987 | H screw with serrated flange, M6-16 Zn (X10) | Šroub H s vroubkovanou přírubou, M6-16 Zn (10 ks) |
| 05 | 95013064 | Green gasket 44x32x2 | Zelené těsnění 44 × 32 × 2 |
| 06 | 7682411 | Plate exchanger pipe | Trubka deskového výměníku |
| 07 | 7682779 | DN40 92x49x2 gasket | Těsnění DN 40 92 × 49 × 2 |
| 08 | 7683784 | Exchanger retaining plate | Přídržná deska výměníku |
| 09 | 7682459 | Flow pipe | Výstupní potrubí |
| 10 | 7672397 | Return/circulating pump pipe | Potrubí mezi vstupem / oběhovým čerpadlem |
| 11 | 95400650 | H screw, M16x60 8.8 Zn6 | Šroub H, M16x60 8.8 Zn6 |
| 12 | 7672220 | G2" non-return valve | Zpětná klapka G2" |
| 13 | 7660338 | 'Stratos 40/1-12 Pn6/10' circulating pump | Oběhové čerpadlo ‚Stratos 40/1-12 Pn6/10‘ |
| 14 | 7672549 | 177n 2" Type Victaulic | 177n 2" typ Victaulic |
| 15 | 7682462 | Return pipe | Vratné potrubí |
| 16 | 94950136 | G1/2" nipple | Vsuvka G1/2" |
| 17 | 565273 | Air vent G3/8 | Odvzdušňovací ventil G3/8" |
| 18 | 7684864 | 6-bar 281 kW safety valve | Pojistný ventil 6 bar 281 kW |
| 19 | 7672425 | 2"/R2" fitting | Přípojka 2"/R2" |
| 20 | 7680246 | G2 M ball valve | Kulový ventil G2 M |
| 21 | 94902073 | Drain valve 1/2" | Vypouštěcí ventil 1/2" |
| 22 | 95610085 | H M8 8x18 screw | Šroub H M8 8x18 |
| 23 | 7100386 | HMI cable harness | Kabelový svazek HMI |
| 24 | SX3616830 | 10L expansion vessel. G3/4m | Expanzní nádoba 10 l G3/4m |
| 25 | 95013060 | Green gasket 24x17x2 | Zelené těsnění 24×17×2 |
| 26 | 7702759 | Expansion vessel pipe | Potrubí k expanzní nádobě |
| 27 | 7672834 | 2"/ Rp2" fitting | Přípojka 2" / Rp2" |
| 28 | 7613421 | Wilo If 0-10v plate | Deska Wilo If 0-10v |
| 29 | 95013065 | D.56x42x2 fibre gasket | Fíbrová podložka D.56×42×2 |

| | | ES | PT |
|---|---|---|---|
| 01 | 7683300 | Intercambiador de placas | Permutador de placas |
| 02 | 7668919 | Módulo PMW_0/10 v | PMW_0/10v module |
| 03 | 7681934 | Aislamiento del intercambiador de placas | Isolamento do permutador de placas |
| 04 | S56987 | Tornillo H con brida dentada, M6-16 Zn (X10) | Parafuso H com flange serrilhada, M6-16 Zn (X10) |
| 05 | 95013064 | Junta verde – 44x32x2 | Junta verde 44x32x2 |
| 06 | 7682411 | Conducto del intercambiador de placas | Tubo de permutador de placas |
| 07 | 7682779 | Junta DN40 92 x 49 x 2 | Junta DN40 92x49x2 |
| 08 | 7683784 | Placa de retención del intercambiador | Placa de retenção de permutador |
| 09 | 7682459 | Conducto de ida | Tubo de ida |
| 10 | 7672397 | Conducto de la bomba de retorno/circulación | Tubo de retorno/bomba circuladora |
| 11 | 95400650 | Tornillo H, M16 x 60 8.8 Zn6 | Parafuso H, M16x60 8.8 Zn6 |
| 12 | 7672220 | Válvula antirretorno G2" | Válvula antirretorno G2" |
| 13 | 7660338 | Bomba de circulación «Stratos 40/1-12 Pn6/10» | Bomba circuladora 'Stratos 40/1-12 Pn6/10' |
| 14 | 7672549 | Victaulic tipo 177n 2" | Victaulic tipo 177n 2" |
| 15 | 7682462 | Conducto de retorno | Tubo de retorno |
| 16 | 94950136 | Boquilla G1/2" | Bocal G1/2" |
| 17 | 565273 | Purgador de aire G3/8 | Purgador de ar G3/8 |
| 18 | 7684864 | Válvula de seguridad de 6-bar 281 kW | Válvula de segurança 6 bar 281 kW |
| 19 | 7672425 | Racor 2"/R2" | Adaptador 2"/R2" |
| 20 | 7680246 | Válvula esférica G2 M | Válvula de esfera G2 M |
| 21 | 94902073 | Grifo de vaciado 1/2" | Válvula de esgoto 1/2" |
| 22 | 95610085 | Tornillo H M8 8x18 | Parafuso H M8 8x18 |
| 23 | 7100386 | Conjunto de cables HMI | Cablagem HMI |
| 24 | SX3616830 | Vaso de expansión 10 l. G3/4 m | Vaso de expansão 10L. G3/4m |
| 25 | 95013060 | Junta verde 24x17x2 | Junta verde 24x17x2 |
| 26 | 7702759 | Conducto del vaso de expansión | Tubo do vaso de expansão |
| 27 | 7672834 | Racor 2"/ Rp2" | Adaptador 2"/ Rp2" |
| 28 | 7613421 | Placa Wilo If 0-10 v | Placa Wilo If 0-10v |
| 29 | 95013065 | Junta de fibra D.56x42x2 | Junta de fibra D.56x42x2 |

| | | PL | HU |
|---|---|---|---|
| 01 | 7683300 | Wymiennik płytowy | Lemezes hőcserélő |
| 02 | 7668919 | Moduł PMW_0/10 V | PMW_0/10v modul |
| 03 | 7681934 | Izolacja wymiennika płytowego | Lemezes hőcserélő szigetelése |
| 04 | S56987 | Śruba H z ząbkowanym kołnierzem, M6-16 Zn (X10) | H-csavar fogazott karimával, M6-16 Zn (X10) |
| 05 | 95013064 | Uszczelka zielona 44x32x2 | Zöld tömítés 44x32x2 |
| 06 | 7682411 | Przewód wymiennika płytowego | Lemezes hőcserélő csöve |
| 07 | 7682779 | Uszczelka DN40 92x49x2 | DN40 92x49x2 tömítés |
| 08 | 7683784 | Płytka mocująca wymiennik | Hőcserélő tartólemeze |
| 09 | 7682459 | Przewód zasilania | Előremenő cső |
| 10 | 7672397 | Przewód powrotu/pompy obiegowej | Szivattyú visszatérő/keringetőcső |
| 11 | 95400650 | Śruba H, M16x60×8.8 Zn6 | H M16x60 8,8 Zn6 csavar |
| 12 | 7672220 | Zawór zwrotny G2" | G2" visszacsapó szelep |
| 13 | 7660338 | Pompa obiegowa Stratos 40/1-12 Pn6/10 | 'Stratos 40/1-12 Pn6/10' keringetőszivattyú |
| 14 | 7672549 | Złączka Victaulic, typ 177n 2" | 177n 2" Victaulic típus |
| 15 | 7682462 | Przewód powrotny | Visszatérő cső |
| 16 | 94950136 | Złączka G1/2" | G1/2" bütyök |
| 17 | 565273 | Odpowietrznik G3/8 | Szellőző G3/8 |
| 18 | 7684864 | Zawór bezpieczeństwa 6 bar 281 kW | Biztonsági szelep, 6 bar, 281 kW |
| 19 | 7672425 | Złączka 2"/R2" | 2"/R2" szerelvény |
| 20 | 7680246 | Zawór kulowy G2 M | G2 M golyós szelep |
| 21 | 94902073 | Zawór spustowy 1/2″ | Ürítőszelep 1/2" |
| 22 | 95610085 | Śruba H M8 8x18 | H M8 8x18 csavar |
| 23 | 7100386 | Wiązka przewodów HMI | HMI kábelköteg |
| 24 | SX3616830 | Naczynie wzbiorcze o poj. 10 l G3/4m | 10 literes hőtágulási tartály G3/4m |
| 25 | 95013060 | Uszczelka zielona 24x17x2 | Zöld tömítés 24x17x2 |
| 26 | 7702759 | Przewód naczynia wzbiorczego | Hőtágulási tartály csöve |
| 27 | 7672834 | Złączka 2"/ Rp2" | 2"/ Rp2" szerelvény |
| 28 | 7613421 | Płytka Wilo If 0-10 V | Wilo If 0-10v lemez |
| 29 | 95013065 | Uszczelka fibrowa D.56x42x2 | Fíber tömítés, D.56x42x2 |

| | | RU | BG |
|---|---|---|---|
| 01 | 7683300 | Пластинчатый теплообменник | Пластинчат обменник |
| 02 | 7668919 | Модуль PMW_0/10v | Модул PMW_0/10v |
| 03 | 7681934 | Теплоизоляция пластинчатого теплообменника | Изолация на пластинчат обменник |
| 04 | S56987 | Н-винт с зубчатым фланцем, M6-16 Zn (X10) | Винт Н с назъбен фланец, M6-16 Zn (X10) |
| 05 | 95013064 | Зеленая прокладка 44x32x2 | Зелено уплътнение 44x32x2 |
| 06 | 7682411 | Труба пластинчатого теплообменника | Тръба на пластинчат обменник |
| 07 | 7682779 | Прокладка DN40 92x49x2 | Гарнитура DN40 92x49x2 |
| 08 | 7683784 | Прижимная планка теплообменника | Задържаща пластина на обменник |
| 09 | 7682459 | Труба подающей линии | Тръба за дебита |
| 10 | 7672397 | Труба обратной линии/циркуляционного насоса | Възвратна/тръбаза циркулационната помпа |
| 11 | 95400650 | Н-винт, M16x60 8.8 Zn6 | Винт Н, M16x60 8.8 Zn6 |
| 12 | 7672220 | Обратный клапан G2" | G2" невъзвратен клапан |
| 13 | 7660338 | Циркуляционный насос 'Stratos 40/1-12 Pn6/10' | Циркулационна помпа 'Stratos 40/1-12 Pn6/10' |
| 14 | 7672549 | Фитинг Victaulic, тип 177n 2" | 177n 2" тип Victaulic |
| 15 | 7682462 | Труба обратной линии | Тръба за връщащата линия |
| 16 | 94950136 | Ниппель G1/2" | Нипел G1/2" |
| 17 | 565273 | Воздухоотводчик G 3/8” | Обезвъздушител G3/8 |
| 18 | 7684864 | Предохранительный клапан 6 бар 281 кВт | Предпазен вентил 6-bar 281 kW |
| 19 | 7672425 | Фитинг 2"/R2" | Фитинг 2"/R2" |
| 20 | 7680246 | Шаровой кран G2 M | Сферичен кран G2 M |
| 21 | 94902073 | Сливной кран, 1/2" | Дренажен кран 1/2" |
| 22 | 95610085 | Винт Н M8 8x18 | Н M8 8x18 винт |
| 23 | 7100386 | Жгут проводов HMI | Кабелен сноп HMI |
| 24 | SX3616830 | Расширительный бак емкостью 10 литров G3/4m | Разширителен съд 10 л. G3/4m |
| 25 | 95013060 | Зеленая прокладка 24x17x2 | Зелено уплътнение 24x17x2 |
| 26 | 7702759 | Труба расширительного бака | Тръба на разширителния съд |
| 27 | 7672834 | Фитинг 2"/Rp2" | Фитинг 2"/ Rp2" |
| 28 | 7613421 | Пластина Wilo If 0-10v | Пластина Wilo If 0-10v |
| 29 | 95013065 | Фибровая шайба D.56x42x2 | Влакнеста гарнитура D.56x42x2 |

| | | SK | |
|---|---|---|---|
| 01 | 7683300 | Doskový výmenník | |
| 02 | 7668919 | Modul PMW_0/10v | |
| 03 | 7681934 | Izolácia doskového výmenníka | |
| 04 | S56987 | Skrutka H s vrúbkovanou prírubou, M6-16 Zn (×10) | |
| 05 | 95013064 | Zelené tesnenie 44x32x2 | |
| 06 | 7682411 | Rúrka doskového výmenníka | |
| 07 | 7682779 | Tesnenie DN40 92x49x2 | |
| 08 | 7683784 | Pridržiavacia doska výmenníka | |
| 09 | 7682459 | Prietokové potrubie | |
| 10 | 7672397 | Vratné potrubie/obehové čerpadlo | |
| 11 | 95400650 | Skrutka H M16 × 60 × 8.8 Zn6 | |
| 12 | 7672220 | Spätný ventil G2" | |
| 13 | 7660338 | Obehové čerpadlo Stratos 40/1-12 Pn6/10 | |
| 14 | 7672549 | Typ Victaulic 177n 2" | |
| 15 | 7682462 | Vratné potrubie | |
| 16 | 94950136 | Spojovník G1/2" | |
| 17 | 565273 | Odvzdušnenie G3/8 | |
| 18 | 7684864 | Poistný ventil 6 bar 281 kW | |
| 19 | 7672425 | Spojka 2"/R2" | |
| 20 | 7680246 | Guľový ventil G2 M | |
| 21 | 94902073 | Vypúšťací ventil 1/2" | |
| 22 | 95610085 | Skrutka H M8 8x18 | |
| 23 | 7100386 | Káblový zväzok HMI | |
| 24 | SX3616830 | Expanzná nádoba 10 l. G3/4m | |
| 25 | 95013060 | Zelené tesnenie 24x17x2 | |
| 26 | 7702759 | Potrubie expanznej nádoby | |
| 27 | 7672834 | Spojka 2"/ Rp2" | |
| 28 | 7613421 | Doska Wilo If 0-10v | |
| 29 | 95013065 | Vláknové tesnenie D.56x42x2 | |